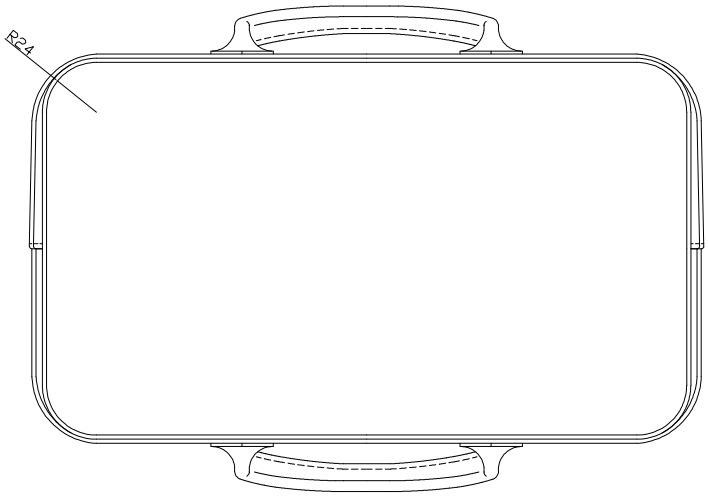

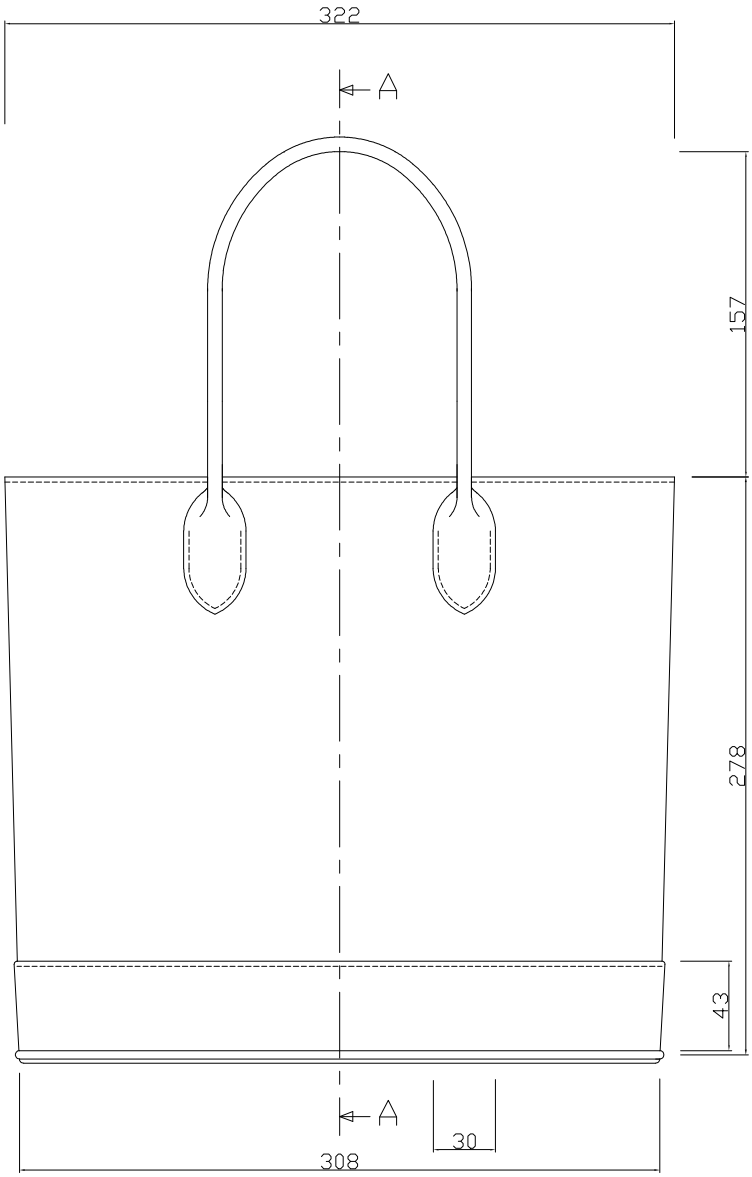

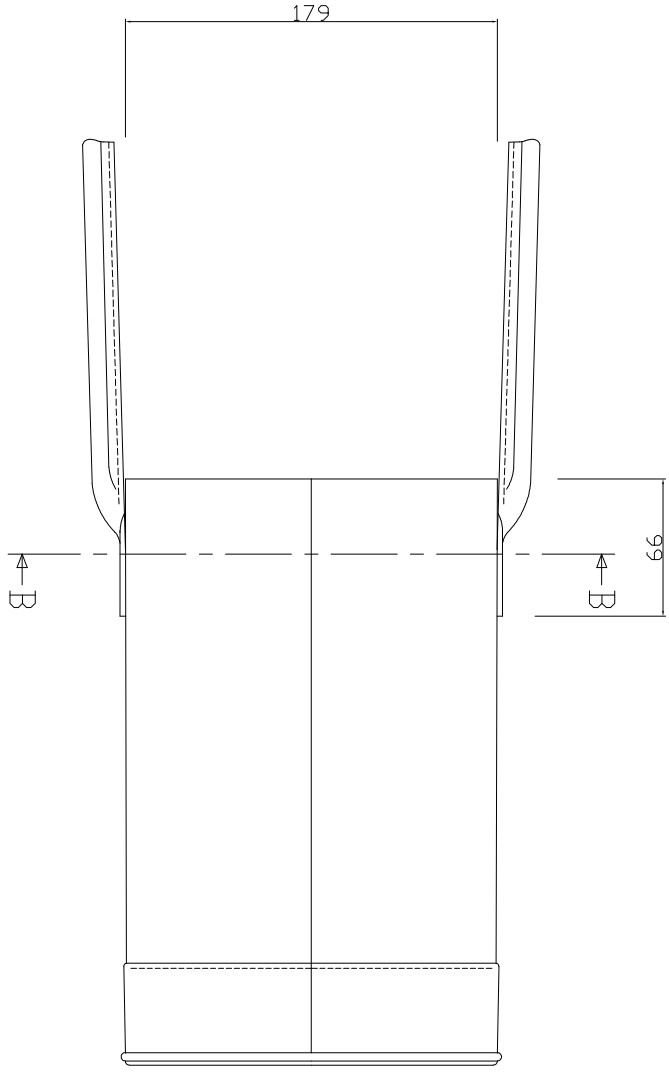

Document rédigé par CTC, Comité Professionnel de Développement Cuir Chaussure Maroquinerie. Tous droits de reproduction réservés. La reproduction même partielle de ce document est soumise à l'autorisation de CTC.

A-A

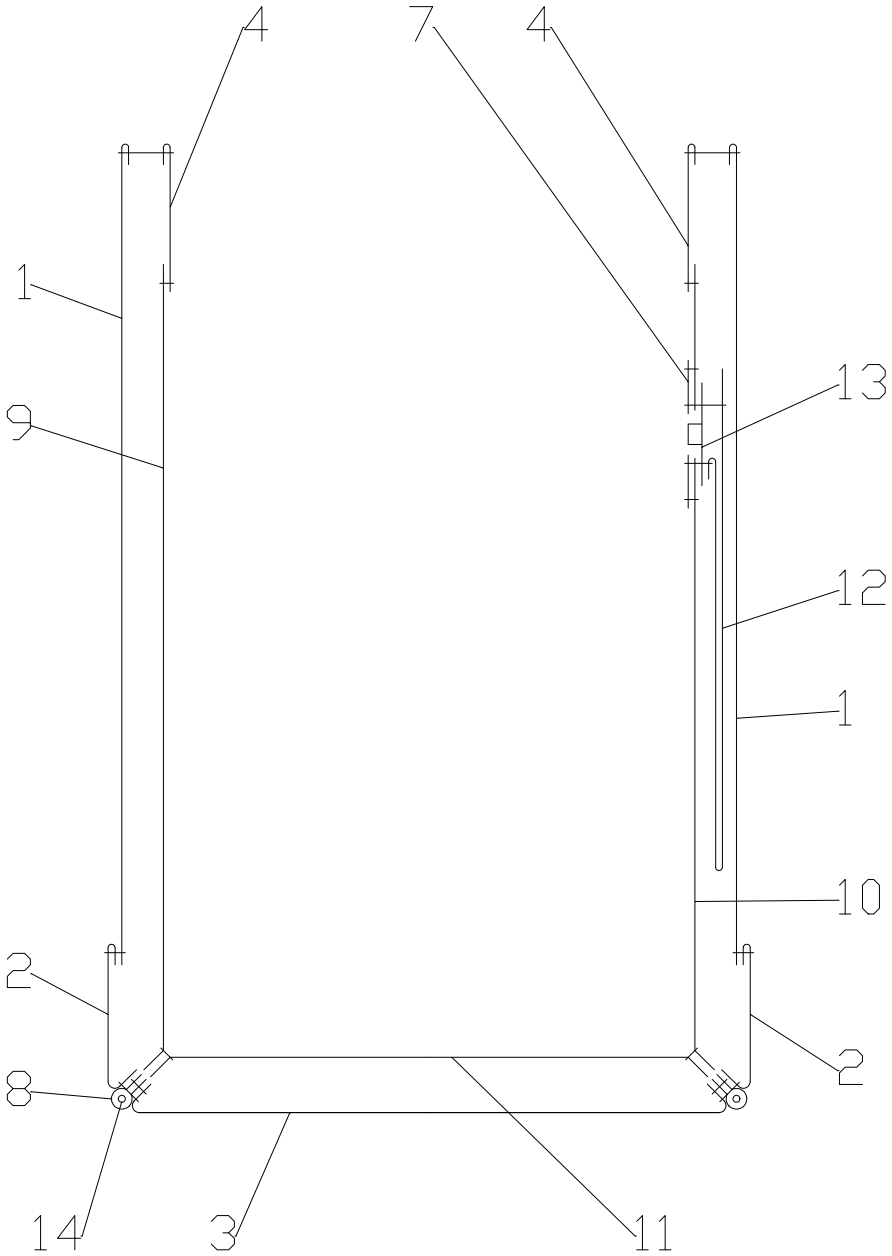

Document rédigé par CTC, Comité Professionnel de Développement Cuir Chaussure Maroquinerie. Tous droits de reproduction réservés. La reproduction même partielle de ce document est soumise à l'autorisation de CTC.

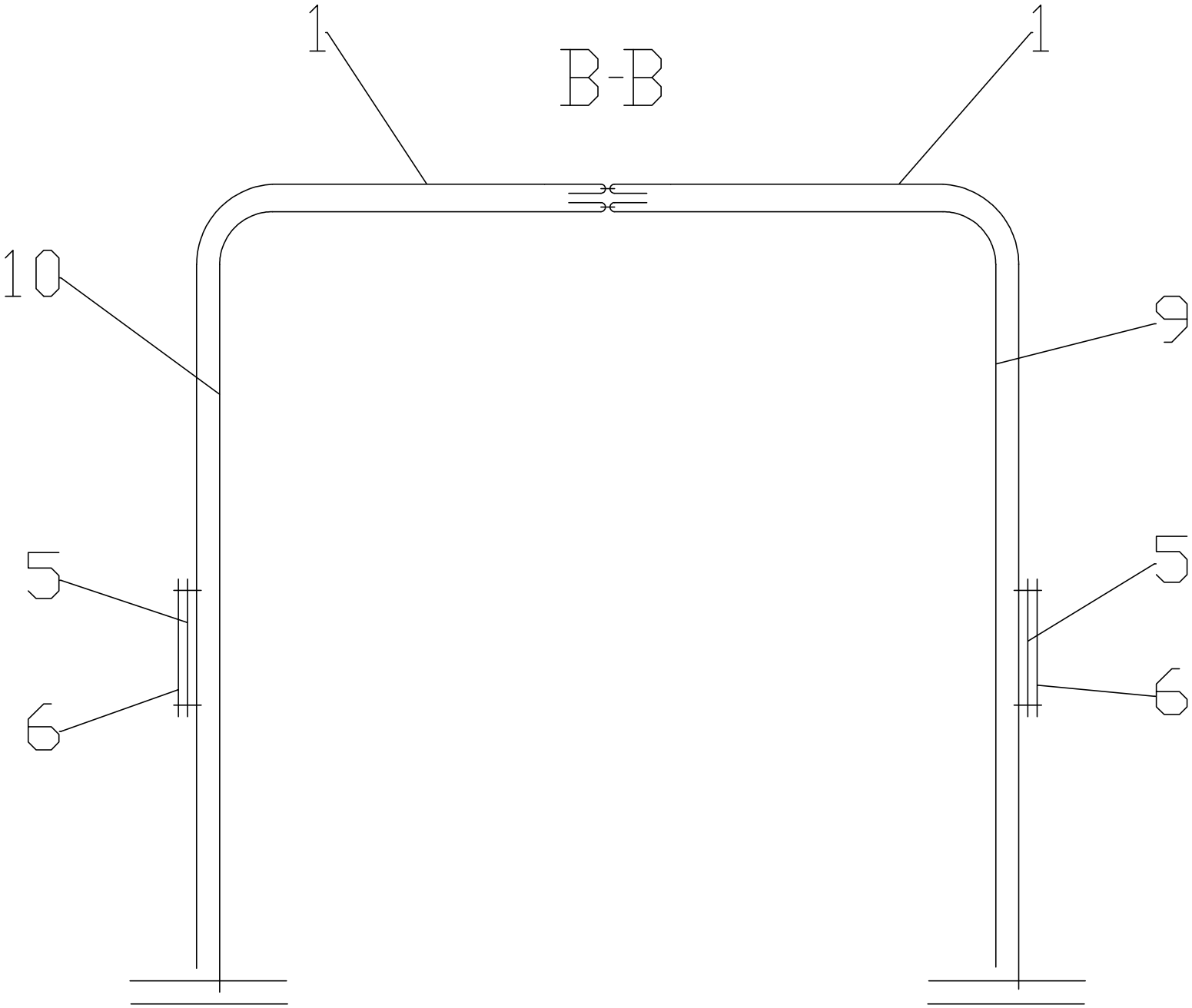

Document rédigé par CTC, Comité Professionnel de Développement Cuir Chaussure Maroquinerie. Tous droits de reproduction réservés. La reproduction même partielle de ce document est soumise à l'autorisation de CTC.